令和４年度　湘南地区高等学校バレーボール　冬季大会
組　　合　　せ

【　男　子　】
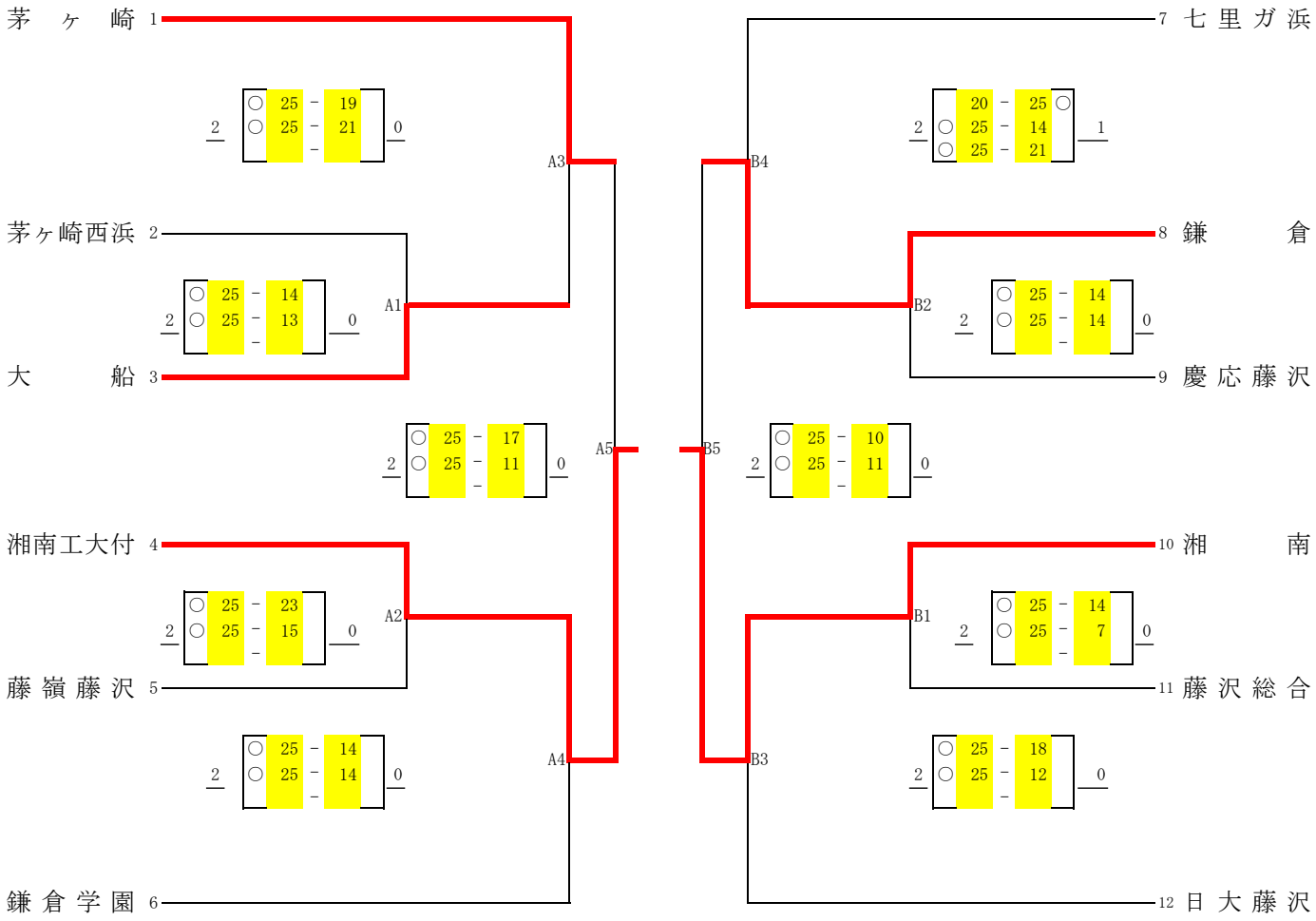
日　　程 ：令和４年１１月２３日（水・祝）
集合時間 ：連絡事項参照
会　　場 ：鎌倉学園高校